2 - 2

(Нагреватель АСП и маслоочистительная машина с обвязкой условно не показаны)

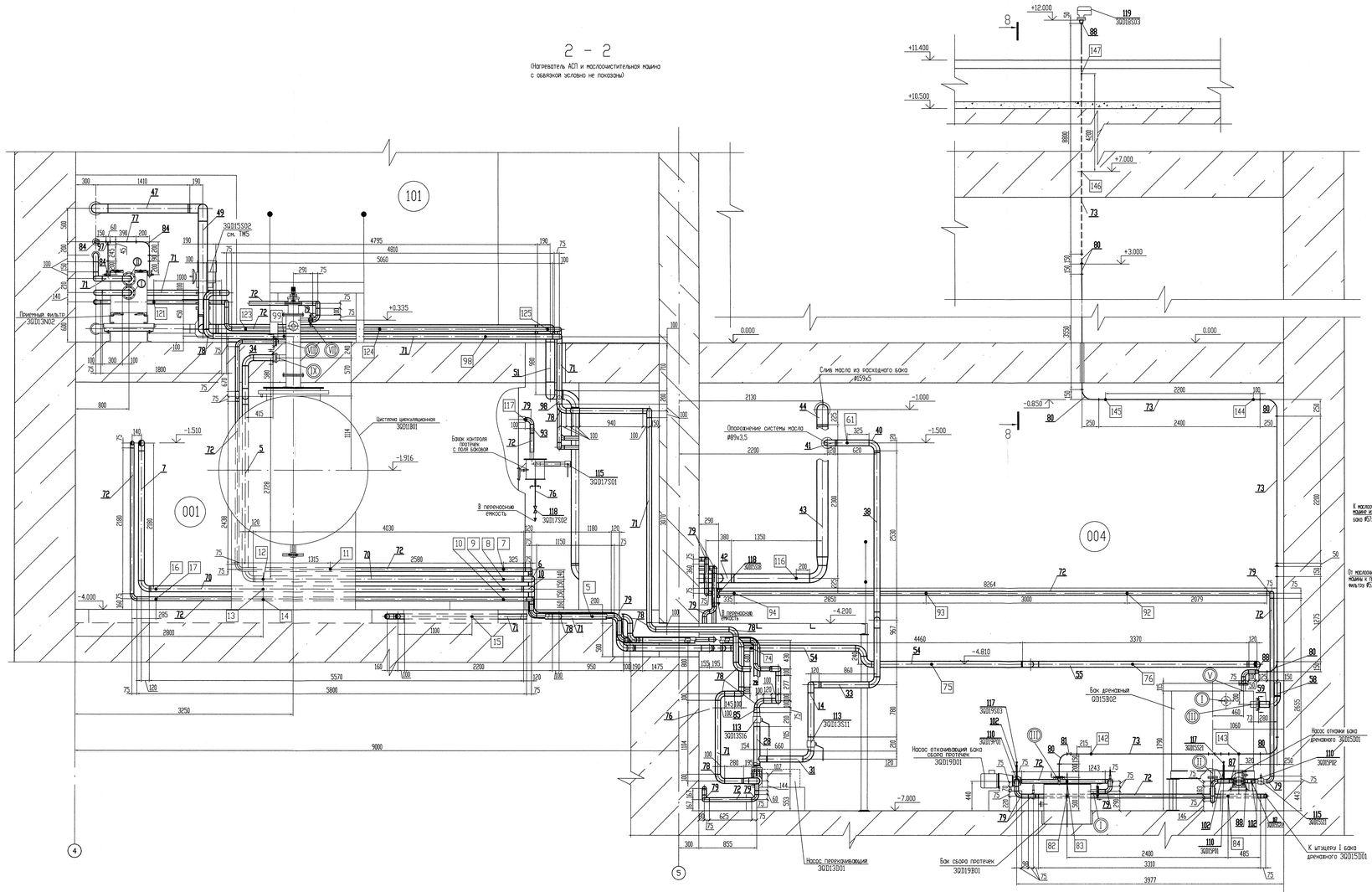

3 - 3

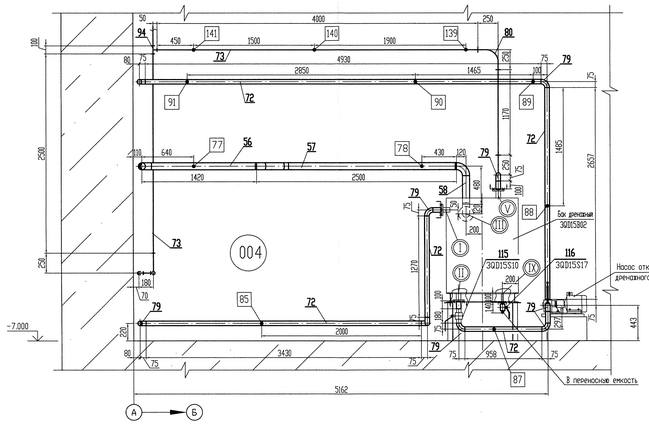

5 - 5

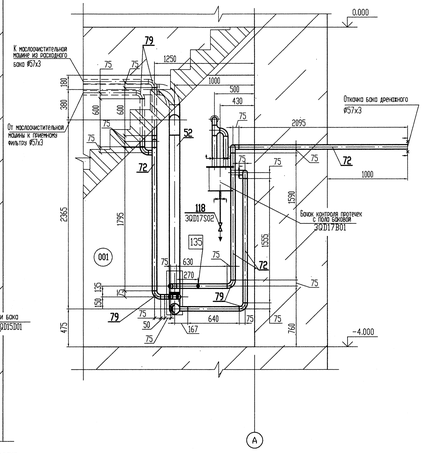

4 - 4

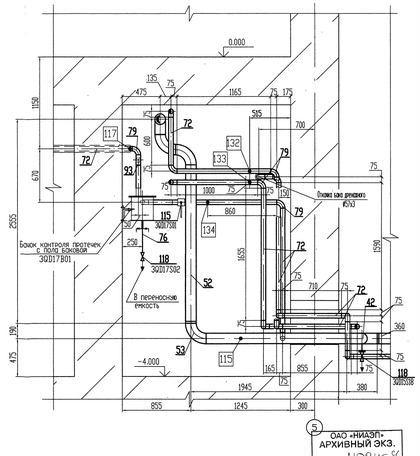

ОАО «НИАЭП» АРХИВНЫЙ ЭКЗ. Инв. № 40845

							09062-26-00-ТМ6
4		ЭОК	Сав-Ю			10.07	Ростовская АЭС энерголок N°3
Изм.	Кол. уч.	Лист	N док.	Подп.	Дата		
							РДЭС. Ячейки N° 1, 2, 3
Н. контр.	Семина						Стадия: Р; Лист: 6; Листов:
Утвердил	Анисимов						ЗАО "Сельэнергопроект" Москва 2012
Проверил	Богомольная						Разрезы 2-2, 3-3, 4-4, 5-5 в осях 4-6
Разраб.	Карнозинов						

Подпись ответственного

Инв.N подл. | Подпись и дата | Взам.инв.N | 09062.296

File-09062-26-00-ТМ6-06_изм.4